glaströsch

SWISSRAILING SLIM

Einzigartig schlankes Trägerprofil für Geländer und Brüstungen

Raffiniertes Design für eine aussergewöhnlich schlanke Optik

Die Trägerprofildicke von gerade einmal 45 mm ermöglicht Glasgeländer-Konstruktionen mit einer einzigartig schlanken Optik. SWISSRAILING SLIM setzt auf eine statisch tragende Verbindung zwischen dem Trägerprofil und dem verwendeten Verbundsicherheitsglas und eignet sich sowohl für Aussen- wie auch für Innenanwendungen.

Individuelle Ausführung und einfache Handhabung

Als Systemlösung kann SWISSRAILING SLIM an kundenspezifische Anforderungen angepasst werden. Beim Verlassen des Werkes sind die einzelnen Elemente komplett fertiggestellt (inklusive Dichtfugen) und können mit wenigen Handgriffen montiert werden. Zeitintensive Versiegelungsarbeiten auf dem Bau fallen weg. Ebenfalls kann auf den Einsatz von Abdeckblechen verzichtet werden, was den Montageaufwand vor Ort weiter reduziert. Da das Verbundsicherheitsglas hermetisch dicht mit dem Trägerprofil verbunden ist, muss dieses nicht mehr zusätzlich entwässert werden.

Höchste Sicherheit

Verbundsicherheitsglas SWISSLAMEX überzeugt durch hervorragende aktive und passive Sicherheitseigenschaften, entspricht den aktuell gültigen Normen nach SIA und erfüllt gleichzeitig die bauspezifischen Anforderungen für Geländer und Brüstungen.

Eigenschaften

- Schlanke Optik für höchste ästhetische Ansprüche
- Individuell nach kundenspezifischen Anforderungen gefertigt
- Einfache Montage dank vorgefertigten Elementen
- Versiegelung der Gläser vor Ort entfällt
- Das Trägerprofil kann farblich angepasst werden
- Erfüllt Anforderungen der SIA-Normen
- Für Aussen- und Innenanwendungen geeignet

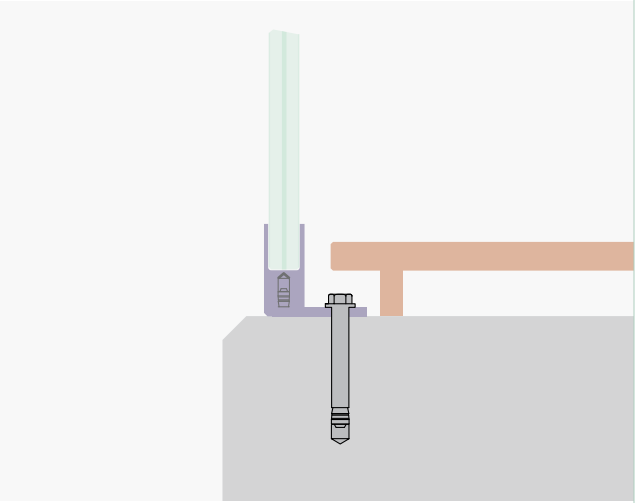

Variante oben

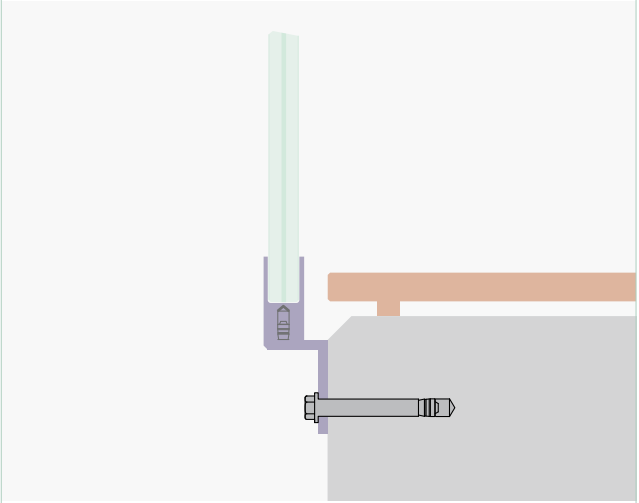

Variante seitlich

BERATUNG für Fachplaner und Architekten
Gratisnummer 0800 11 88 81

ISOLIERGLAS für Fenster und Fassaden
SICHERHEITSGLAS
Gratisnummer 0800 11 88 51

INTERIEUR
Gratisnummer 0800 11 88 01

info@glastroesch.ch
www.glastroesch.ch